Dimmer para LED Luxxel - **DM1218**

Dimmer variador de luminosidade, com potenciômetro, para controle de módulos de LED 12Vdc .

Indicado para módulos de LED Luxxel 12Vdc

Proporciona regulagem de 0 a 100% de luminosidade.

Caixa plástica com dimensões mínimas para melhor adequação ao projeto.

Potenciômetro com chave para controle e desligamento do sistema.

Modelo:

DM1218 – 12Vdc – Máximo 18A de carga.

Dados do produto

*Informações Gerais:

Código da Família de Produtos:	DM
Tensão de Alimentação	12 [12Vdc]
Potência Suportada pelo Sistema:	18 [216W máx.]
Peso líquido do Sistema	0,090 Kg
Código IP	IP20
Garantia	1 ano
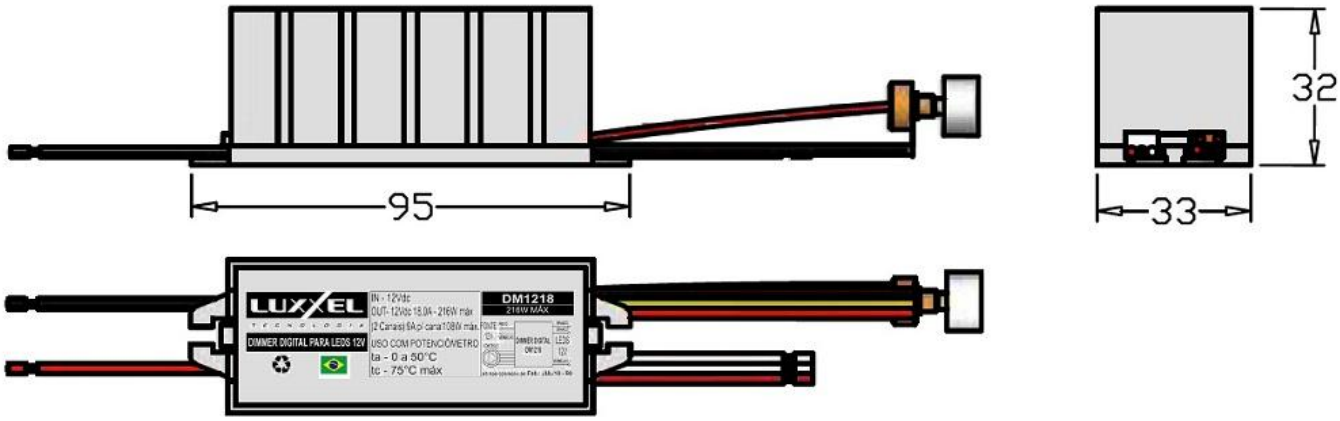
Desenho Dimensional